Sedna

Новое поколение

Безопасно • Надежно • Быстро

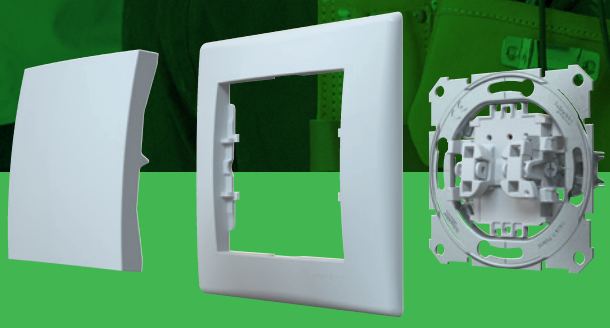

schneider-electric.com/sedna

Life Is On Schneider Electric



Новое поколение суппортов

Вы монтируете выключатели и розетки? Тогда у нас есть хорошие новости для вас! Предлагаем новое поколение суппортов для розеток и выключателей, обеспечивающие простоту, скорость и безопасность монтажа.

НОВОЕ ПОКОЛЕНИЕ МЕХАНИЗМОВ

Основными особенностями конструктива нового поколения являются надежные розетки с быстрозажимными клеммами, высококачественные монтажные лапки, а также дополнительные функциональные элементы, которые обеспечивают эффективное проведение монтажа на каждом из этапов: соединение, выравнивание, крепление, подключение и проверка работоспособности! Монтаж никогда не был настолько легким, быстрым и удобным.

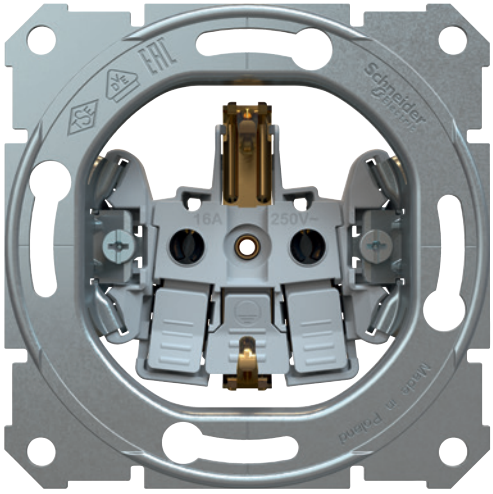

Новые розетки с быстрозажимными клеммами

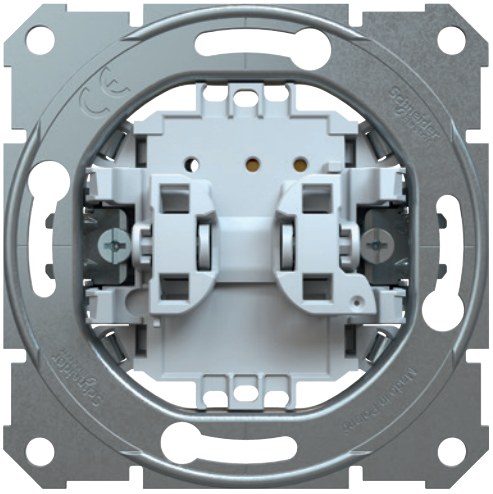

Новые суппорта для выключателей и переключателей

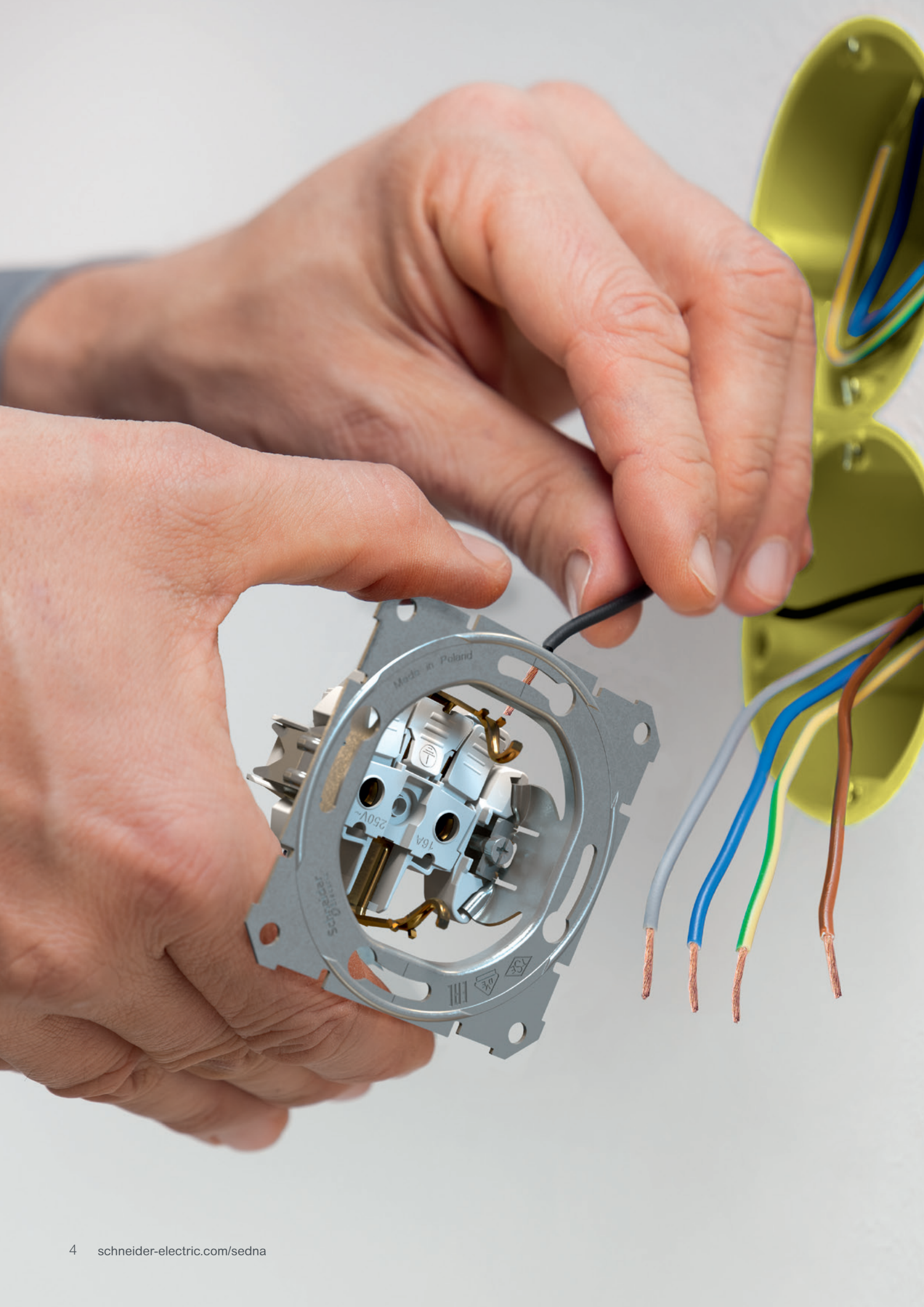
Made in Poland
250V~
16A

Розетки с быстрозажимными клеммами

Новые розетки Sedna оснащены безвинтовыми зажимами для обеспечения простого, быстрого и безопасного монтажа.

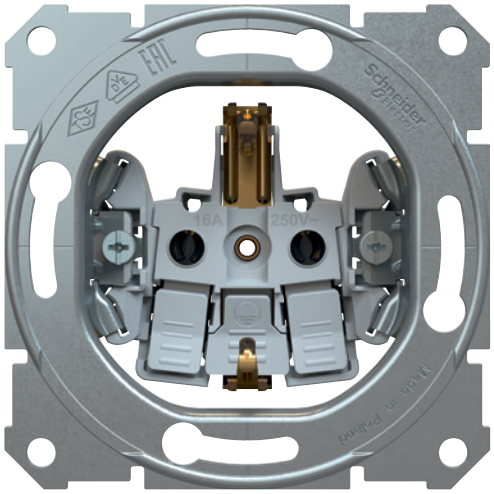

Новые розетки с быстрозажимными клеммами

Новое поколение контактов – быстрозажимных клемм для розеток, делает монтаж проводки легким, быстрым и надежным. Безопасность подключения гарантирована.

НОВИНКА!

+ Безопасность
+ Надежность
+ Безвинтовое соединение

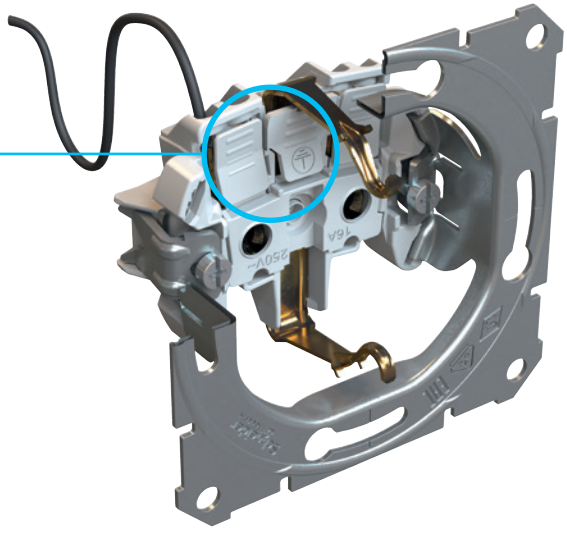

Простые в использовании кнопочные клеммы

Простота доступа к клеммному механизму. Большая поверхность кнопочных клемм уменьшает дискомфорт при нажатии. Улучшенный механизм еще больше упрощает извлечение закрепленных проводов.

Механизмы выключателей и переключателей

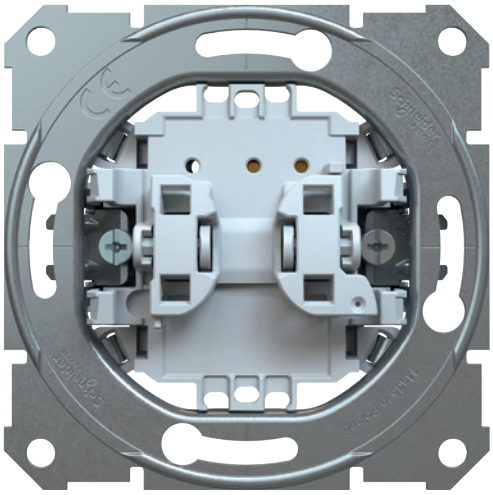

Новые суппорта для выключателей и переключателей

Новая конструкция суппортов для выключателей и переключателей упрощает подключение, обеспечивает безопасное выравнивание, быструю фиксацию, удобную проверку работоспособности и позволяет добавлять новые функции.

Новое поколение

Инновации + Простота = быстрый монтаж

Кнопочные клеммы

Новый кнопочный механизм обеспечивает легкий и простой процесс извлечения закрепленных проводов в случае демонтажа. Цветовая маркировка каждой клеммы служит для ориентировки: где подключена “фаза”, а где “ноль”, Красный зажим обычно - “приходящая” фаза.

Конические кабельные вводы

Конические кабельные вводы упрощают подвод соединительных проводов в клеммные коробки. Благодаря увеличенным отверстиям появилась возможность подключать провода с большим сечением.

Небольшая глубина монтажа

Небольшая глубина монтажа, 24 мм, обеспечивает большую свободу перемещения суппорта в монтажной коробке в процессе монтажа.

Электрическая схема

Схема подключения нанесена на задней стороне выключателей и переключателей. Здесь четко указаны тип выключателя и варианты подключения.

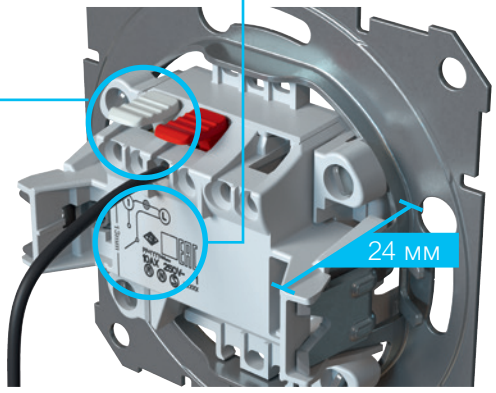

Средства контроля и модули подсветки

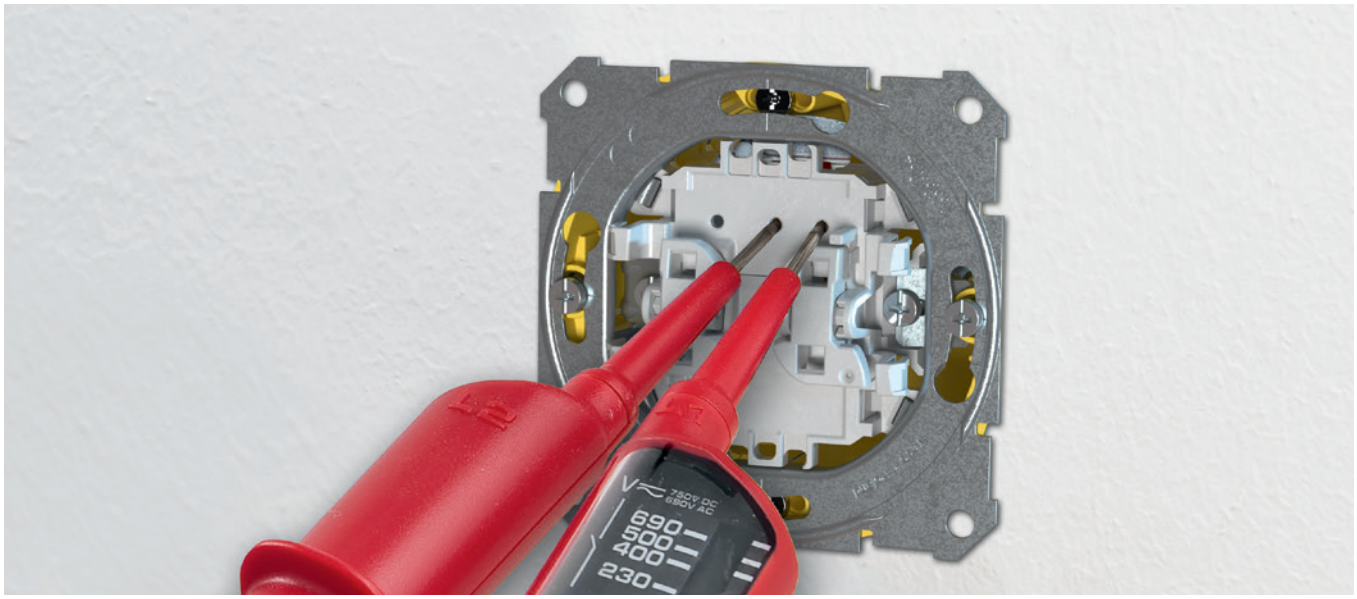

Удобный контроль работоспособности с лицевой стороны

Суппорты для выключателей и переключателей упрощают монтаж и делают его более безопасным даже для суппортов, монтируемых повторно. Измерительные точки позволяют удобно контролировать наличие напряжения и производить измерения с лицевой стороны без демонтажа выключателя.

Модули подсветки

Новые модули подсветки удовлетворяют потребности в безопасности и комфорте. При выполнении первичного монтажа и при обновлении электроустановочного оборудования теперь можно выбрать три различных модуля светодиодной подсветки для новых выключателей и переключателей без необходимости извлечения суппортов. Установка подсветки может быть выполнена с лицевой стороны: просто снимите крышку с основания, вставьте модуль подсветки, и работа выполнена!

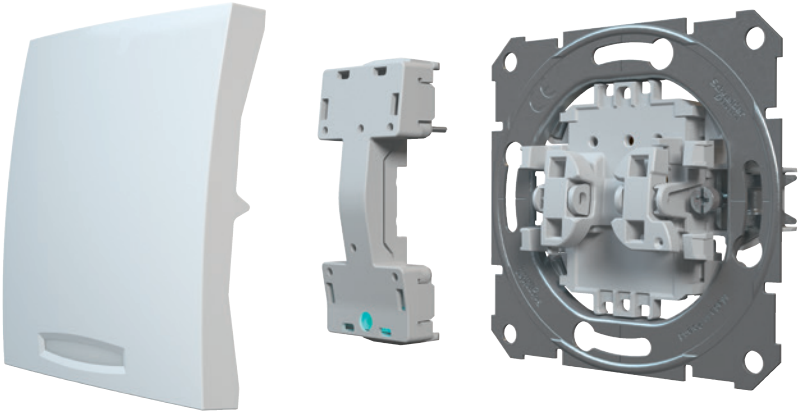

- Светодиодный модуль индикации – красная подсветка
- Светодиодный модуль ориентации – синяя подсветка
- Светодиодный модуль для карточного переключателя – синяя подсветка

Простой, быстрый и безопасный монтаж

При выравнивании и фиксации электроустановочных изделий инновации имеют решающее значение для ежедневных монтажных работ.

Инновационные функции для удобного процесса монтажа

Новые суппорта имеют прочные фиксирующие рамки, а также четкие метки выравнивания, которые обеспечивают скорость и легкость монтажа суппортов выключателей и розеток даже на неровных стенах. Продуманная конструкция новых монтажных лапок способствует упрощению процесса монтажа и делает его безопасным.

Пазы для винтов

Пазы для винтов позволяют вращать суппорт в любом направлении для выравнивания розеток в коробках, установленных без использования монтажного уровня. Пазы превосходно подходят для стандартных винтов монтажных коробок, таким образом, фиксация становится еще проще и безопаснее.

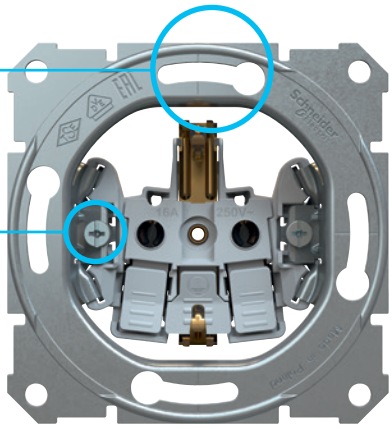

Вариативность убирания монтажных лапок

Функция убирания монтажных лапок делает монтаж и повторное выравнивание легким.

Защитные монтажные лапки

Монтажные лапки в исходном положении полностью втянуты с двух сторон корпуса. Гарантия того, что они не могут зацепиться в процессе монтажа, что минимизирует риск получения травмы. Монтажные лапки могут находиться во втянутом состоянии до тех пор, пока они не понадобятся для фиксации суппорта.

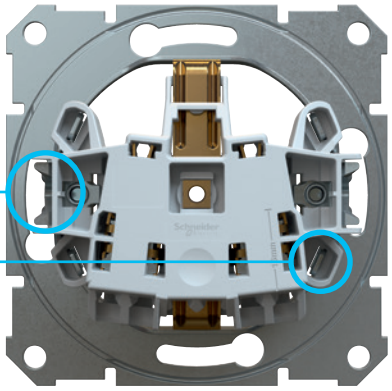

4-точечная фиксация

Суппорты имеют высокую надежность благодаря уверенному закреплению в 4 точках.



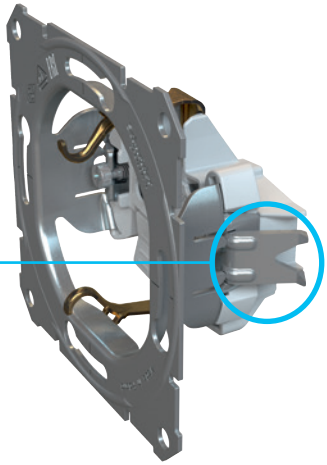

Монтажные лапки для идеального выравнивания

Благодаря новому механизму монтажные лапки выдвигаются равномерно и плавно, обеспечивая превосходное выравнивание и обеспечивают надежную фиксацию суппортов при монтаже.

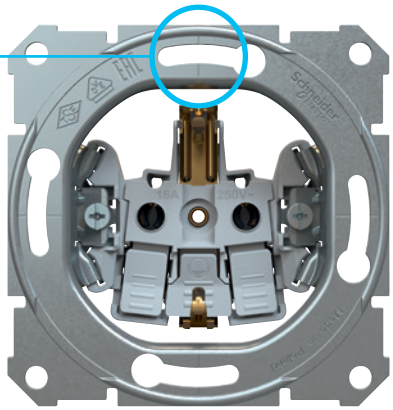

Маркеры выравнивания

Наглядные маркеры выравнивания облегчают регулировку положения и правильную ориентацию суппортов, а также обеспечивают превосходное выравнивание группы суппортов.



Новые рамки для любых условий

Для новых выключателей и переключателей предлагается новый тип конструктива, который обеспечивает легкую сборку рамок, механизмов и клавиш.

Оптимизировано для большего удобства!

Благодаря новому одномоментному механизму сборки рамка и суппорт могут соединяться очень просто. Оптимизированная система соединения обеих частей позволяет просто вставлять одну деталь в другую, рамка идеально соединяется с суппортом. Абсолютно новая и практичная конструкция – для установки клавиши не требуется никаких адаптеров

Не требуется никаких адаптеров

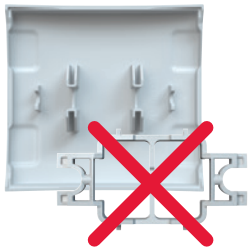

Новый одномоментный механизм сборки

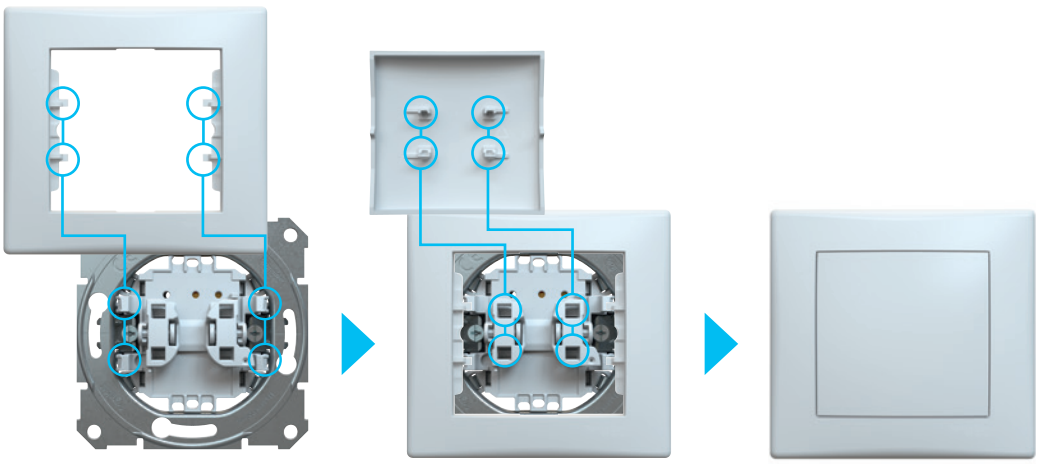

Совместимость – значит гибкость

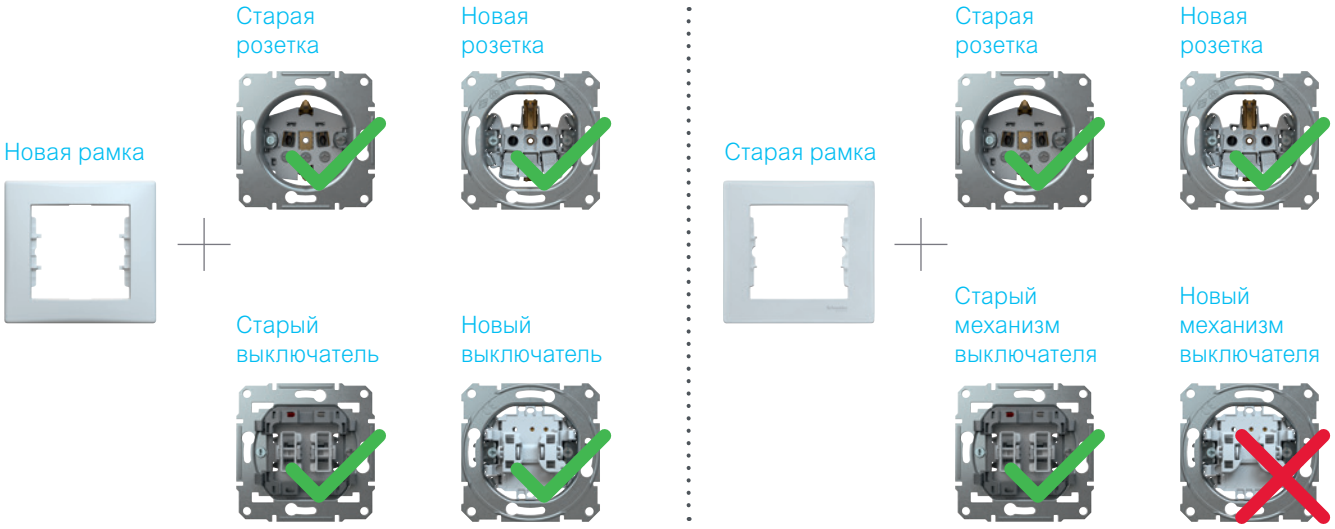

Новые рамки IP44

При использовании во влажных помещениях выключатели и розетки должны соответствовать строгим нормативным стандартам – изделия должны быть погодоустойчивыми и защищенными от воздействия влаги. Новые двухпостовые рамки IP44 для одного или двух постов имеют горизонтальное исполнение и предлагаются в полном спектре цветов. Благодаря мембранным уплотнениям эти рамки соответствуют стандарту IP44 для выключателей, переключателей и розеток.

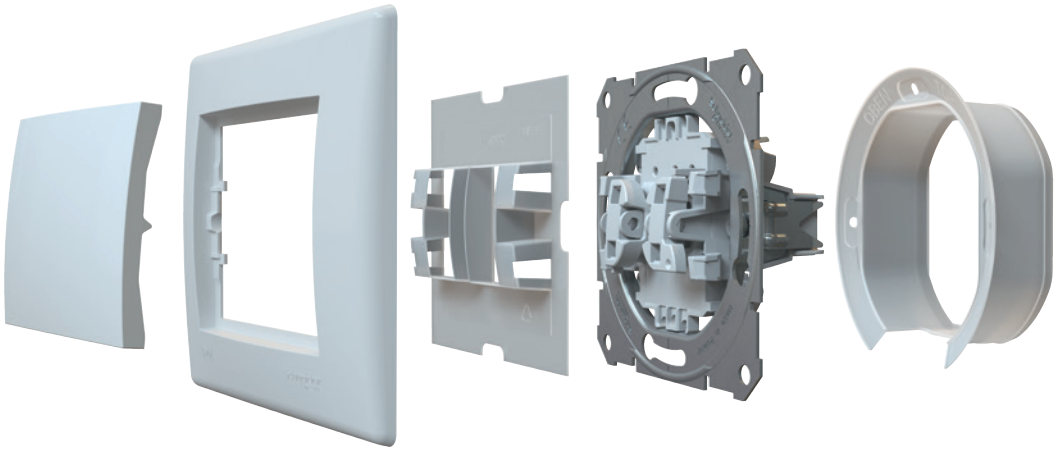

Life Is On | Schneider Electric

Узнайте больше по адресу:
www.schneider-electric.ru

Schneider Electric
Москва, 127018, ул. Двинцев, 12, корп.1
Бизнес-центр “Двинцев”
Тел.: (495) 777 99 90

Центр поддержки клиентов
Тел.: 8 (800) 200 64 46 (звонок по России бесплатный)
Тел.: (495) 777 99 88, факс: (495) 777 99 94
ru.ccc@schneider-electric.com

© Schneider Electric, 2019.
Все права защищены. Schneider Electric | Life is on – зарегистрированная торговая марка
и собственность компании Schneider Electric, ее дочерних и аффилированных с ней компаний.

MKP-BRC-SEDNA-19
02/2019